© THIS DRAWING IS THE EXCLUSIVE PROPERTY OF MARQUARDT. WITHOUT THEIR CONSENT IT MAY NOT BE REPRODUCED OR GIVEN TO THIRD PARTIES.

CONFIDENTIAL

VERTRAULICH

1	2	3	4
Empfohlener Ausschnitt fuer Rastbefestigung (Grat gegenueber Bestueckungsseite) *recommended cut-out for snap-in fixing ledge opposite to snap-in direction)*	Wanddicke *wall thickness*	Ausschnittlaenge *length of cut-out*	Ausschnittbreite *width of cut-out*
	0.75 bis / *to* 1.25	19.2 $^{+0.1}_{-0.1}$	21.9 $^{+0.1}$
	1.25 bis / *to* 2	19.4 $^{+0.1}_{-0.1}$	21.9 $^{+0.1}$
	2 bis / *to* 3	19.8 $^{+0.1}_{-0.1}$	21.9 $^{+0.1}$

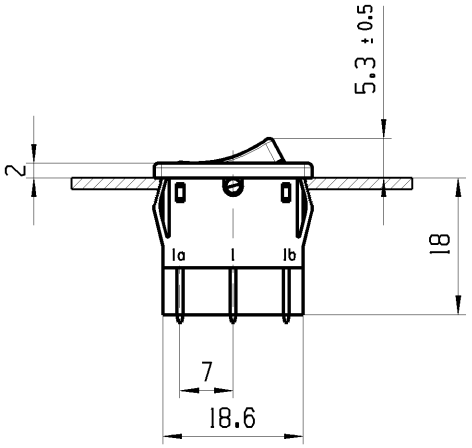

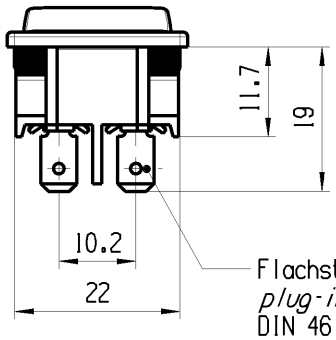

Flachstecker aehnlich
plug-in sim.
DIN 46 244 A4.8-0.8

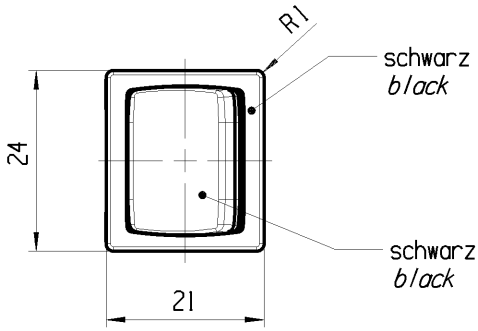

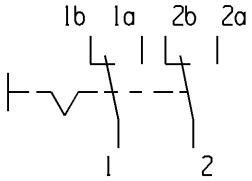

Aufschrift
marking

1804.
6(4)/250 ~ 5E4
10(4)/250 ~ T100/55
05

10A 125-250V AC
1/3HP 125V AC
1/2HP 250V AC
R50

Herstellort/-jahr/-woche
code of manufacture: place/year/week

Auf Verpackung:
on box : G

Umschalter 2-polig

Fuer Geraete der Klasse II geeignet
Wippe und Gehaeuse V0 Material

DPDT
suitable for appliances of class II
rocker and housing V0 material

G= Konform nach IEC 60335-1: 2001 Kap. 30
G= matching IEC 60335-1: 2001 clause 30

fuer Form und Lage FOR SHAPE AND LOC.							
fuer Winkel FOR ANGLE ± 2°							
a	80715	18.10.12	MUT				
	31927	31.05.01	SIG				
Ausg. ISSUE	Aenderung REVISION	gez. DRAWN BY		Ausg. ISSUE	Aenderung REVISION	gez. DRAWN BY	

Allgemeintoleranzen
UNTOLERANCED DIMENSIONS

PROJEKTION

Abmasse und Nennmassbereiche Angaben in mm
ALL DIMENSIONS ARE IN MILLIMETRES

	Laenge LENGTH	Radien RADII
0-6	± 0.2	± 0.2
>6-15	± 0.4	±
>15-30	± 0.4	±
>30-70	±	±
>70-120	±	
>120	±	

Pause COPY

Blatt SHEET 01

Original Din A4

Massstab SCALE 1:1

0 10 20 30mm

CAD: NX V6.0

gez./DRAWN BY 18.10.12 MUT
gepr./CHECKED BY

Ersatz fuer/REPLACEMENT OF
Zg.gl.Nr.v.29.05.2001

TYP	Zeichn./DRAWING NO.	Index
K	18041125	a

GERAETESCHALTER

appliance switch

MARQUARDT

© Alle Rechte bei Marquardt, auch fuer den Fall von Schutzrechtsanmeldungen. Jede Verfuegungsbefugnis, wie Kopier- und Weitergaberecht, bei uns.