1	2	3	4
recommended cut-out for snap-in fixing (edge opposite to snap-in direction) Empfohlener Ausschnitt für Rastbefestigung (Grat gegenüber Bestückungsseite)	wall thickness Wanddicke	length of cut-out Ausschnittlänge	width of cut-out Ausschnittbreite
	0.8 to/bis 5	30 +0.15	22.2 +0.15

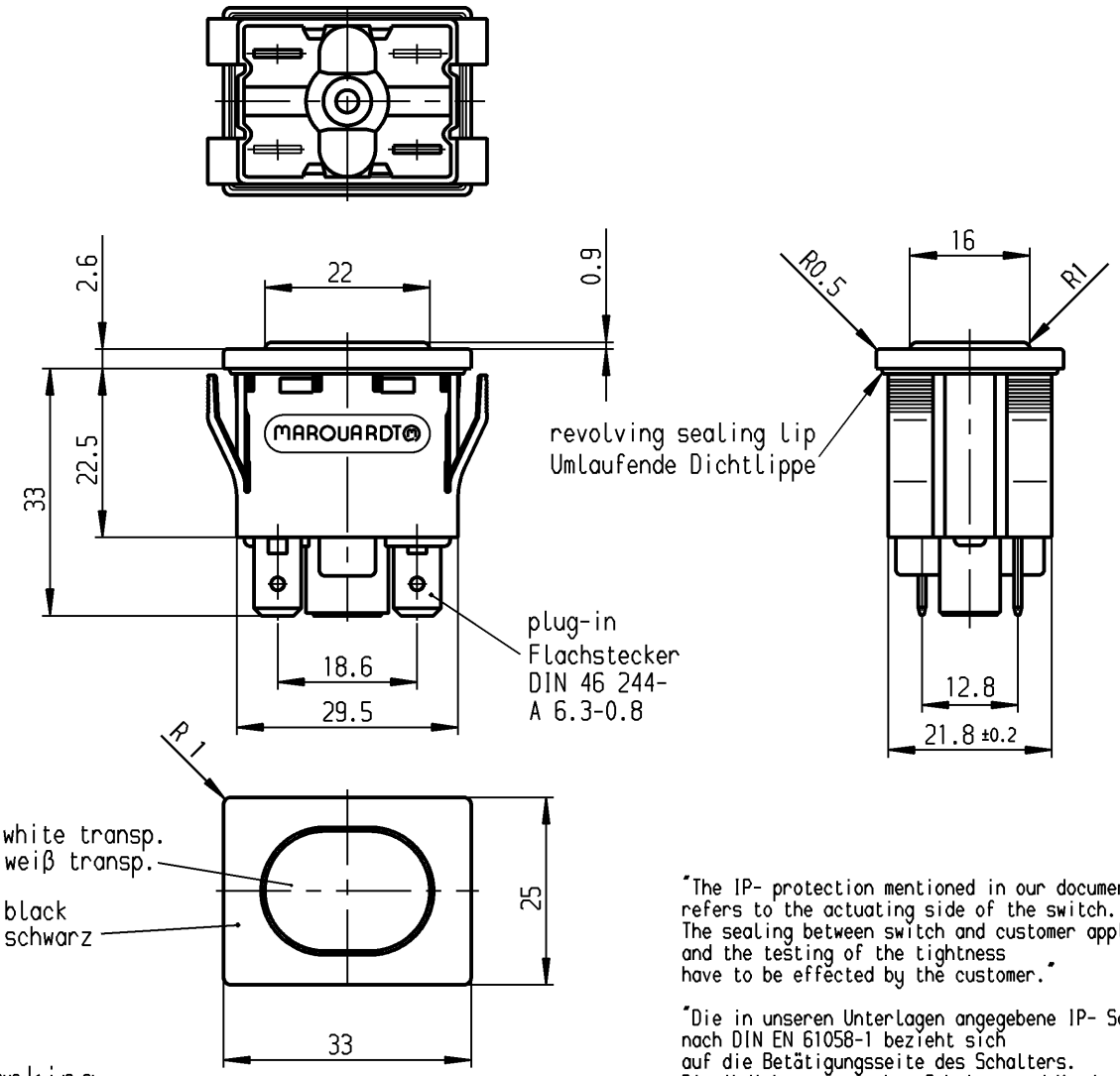

Marking
Aufschrift

MARQUARDT ⓜ
1677.
230V~ T85°C

date code of manufacture:
year/week acc. to DIN EN 60062
Herstelljahr/-woche nach DIN EN 60062

"The IP- protection mentioned in our documents refers to the actuating side of the switch. The sealing between switch and customer appliance and the testing of the tightness have to be effected by the customer."

"Die in unseren Unterlagen angegebene IP- Schutzart nach DIN EN 61058-1 bezieht sich auf die Betätigungsseite des Schalters. Die Abdichtung zwischen Schalter und Kundengerät, sowie die Prüfung auf Dichtheit an dieser Stelle hat durch den Kunden zu erfolgen."

Pilot light / Leuchte

Rubber seal between actuator and housing.
Gummidichtung zwischen Betätiger und Gehäuse

neon lamp with R_V for 230 V AC
Glimmlampe mit R_V für 230 V~

suitable for appliances of class II
Für Geräte der Klasse II geeignet.

actuating side protected acc. to DIN 40 050, IP 54

Betätigungsseite geschützt entsprechend DIN 40 050, IP 54

für Form und Lage / FOR SHAPE AND LOC.			Allgemeintoleranzen UNTOLERANCED DIMENSIONS				
für Winkel / FOR ANGLE ± 2°			PROJECTION	Abmasse und Nennmassbereiche Angaben in mm / ALL DIMENSIONS ARE IN MILLIMETRES	Laengen LENGTH	Radien RADII	
				0-6	± 0.2	± 0.2	
				>6-15	± 0.4	± 0.4	
				>15-30	± 0.4	± 0.4	
				>30-70	± 0.6	± 10%	
				>70-120	±		
				>120-200	±		

Ausg. ISSUE	Änderung REVISION	gez. DRAWN BY	Ausg. ISSUE	Änderung REVISION	gez. DRAWN BY
c			g		
b	36501	01.09.03 vor	f		
a	32547	02.09.02 wj	e		
	30741	27.11.00 Mut	d		

Pause COPY | Blatt SHEET | Original DIN A4 | Maßstab SCALE 1:1 | 0 10 20 30 mm

CAD Medusa | Z

gez./DRAWN BY 27.11.00 Mut
gepr./CHECKED BY mej

Ersatz für/REPLACEMENT OF

Typ: K | Zeichn./DRAWING NO.: 1677.5306 | Index

Pilot Light
Leuchte

MARQUARDT
Marquardt GmbH, D-78604 Rietheim-Weilheim

Diese Unterlage ist geistiges Eigentum der Marquardt GmbH. Schutzvermerk nach DIN 34 beachten. Copyright reserved.